第4回全日本実業団空手道選手権大会

【 2024年9月15日(日) 尼崎市記念公園ベイコム総合体育館 】
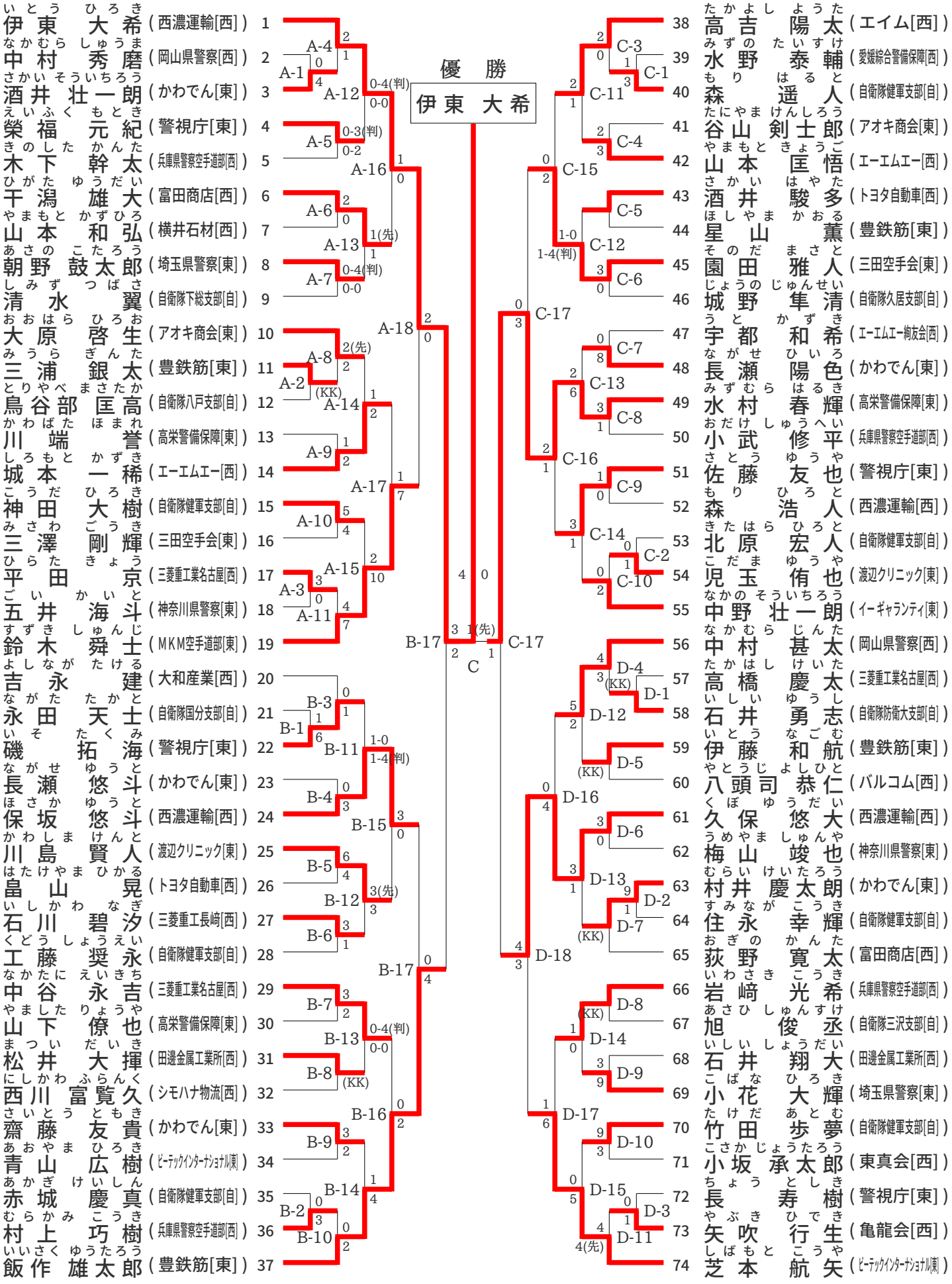
男子組手競技個人戦