一般社団法人全日本実業団空手道連盟 第4回西日本地区大会

【 2024年5月19日(日) 尼崎市記念公園ベイコム総合体育館 】

男子組手競技個人戦 1

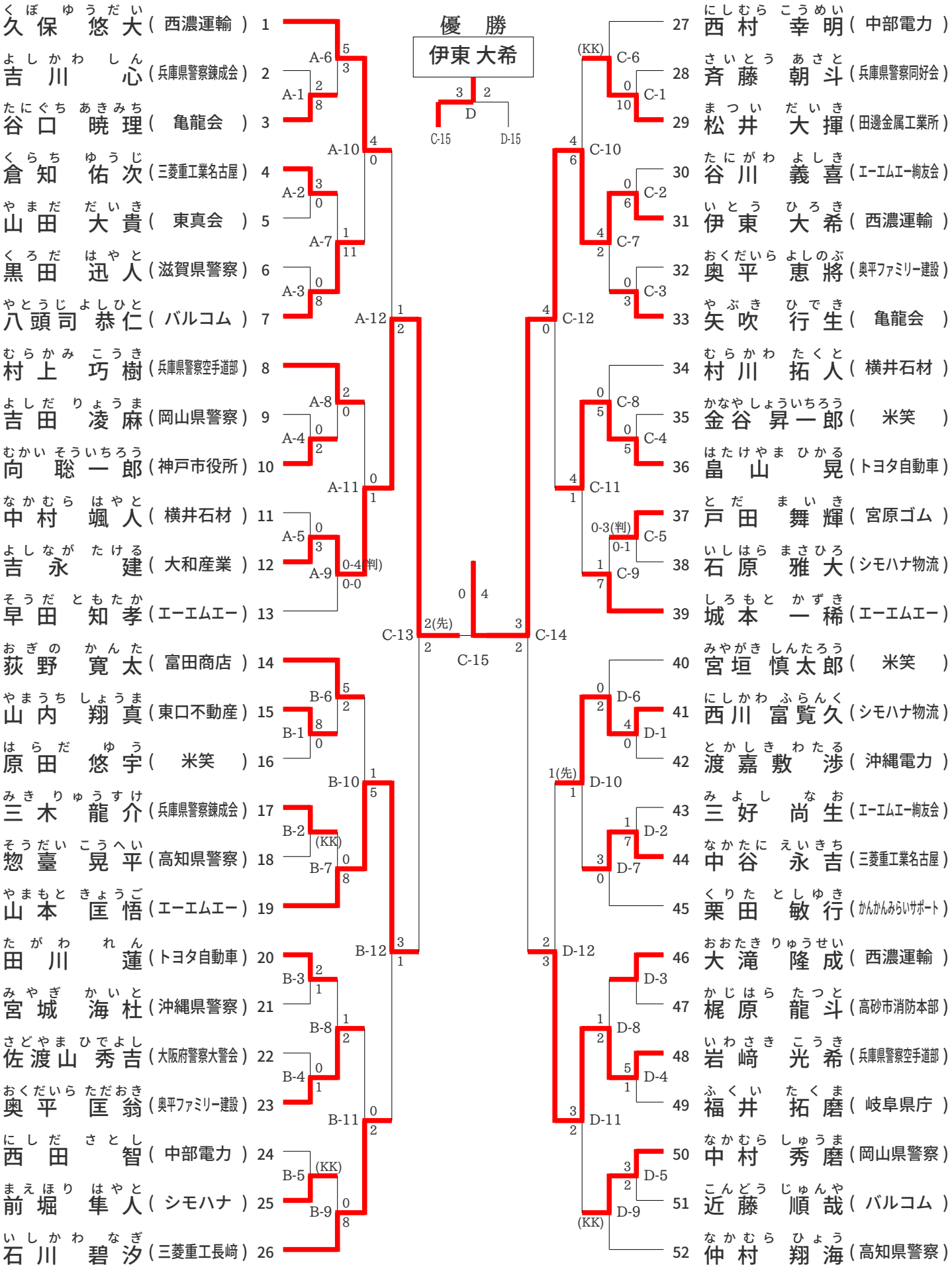

一般社団法人全日本実業団空手道連盟 第4回西日本地区大会

【 2024年5月19日(日) 尼崎市記念公園ベイコム総合体育館 】
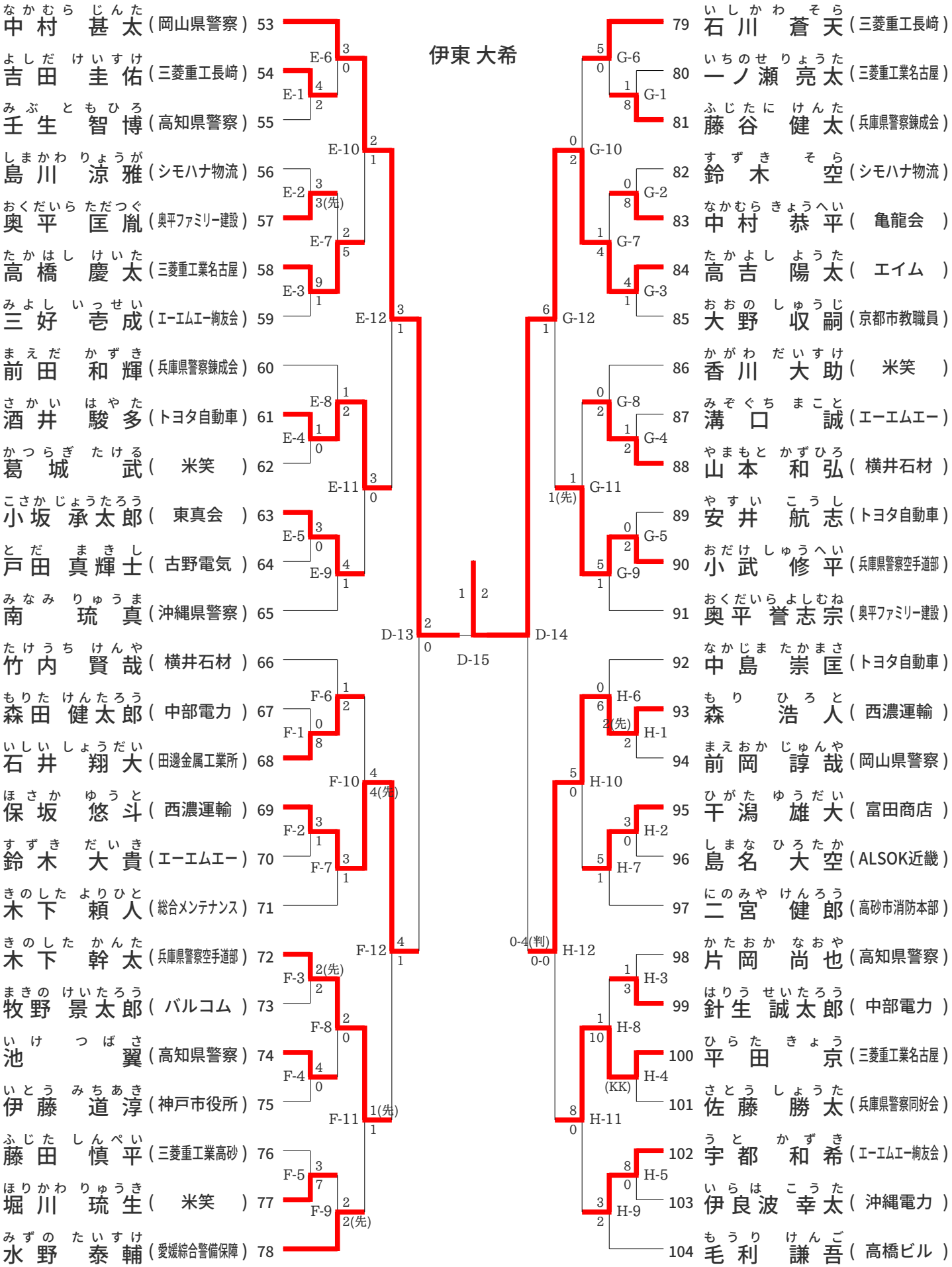
男子組手競技個人戦 2