# 一般社団法人全日本実業団空手道連盟 第4回東日本地区大会

【 2024年6月16日(日) 東京武道館 】
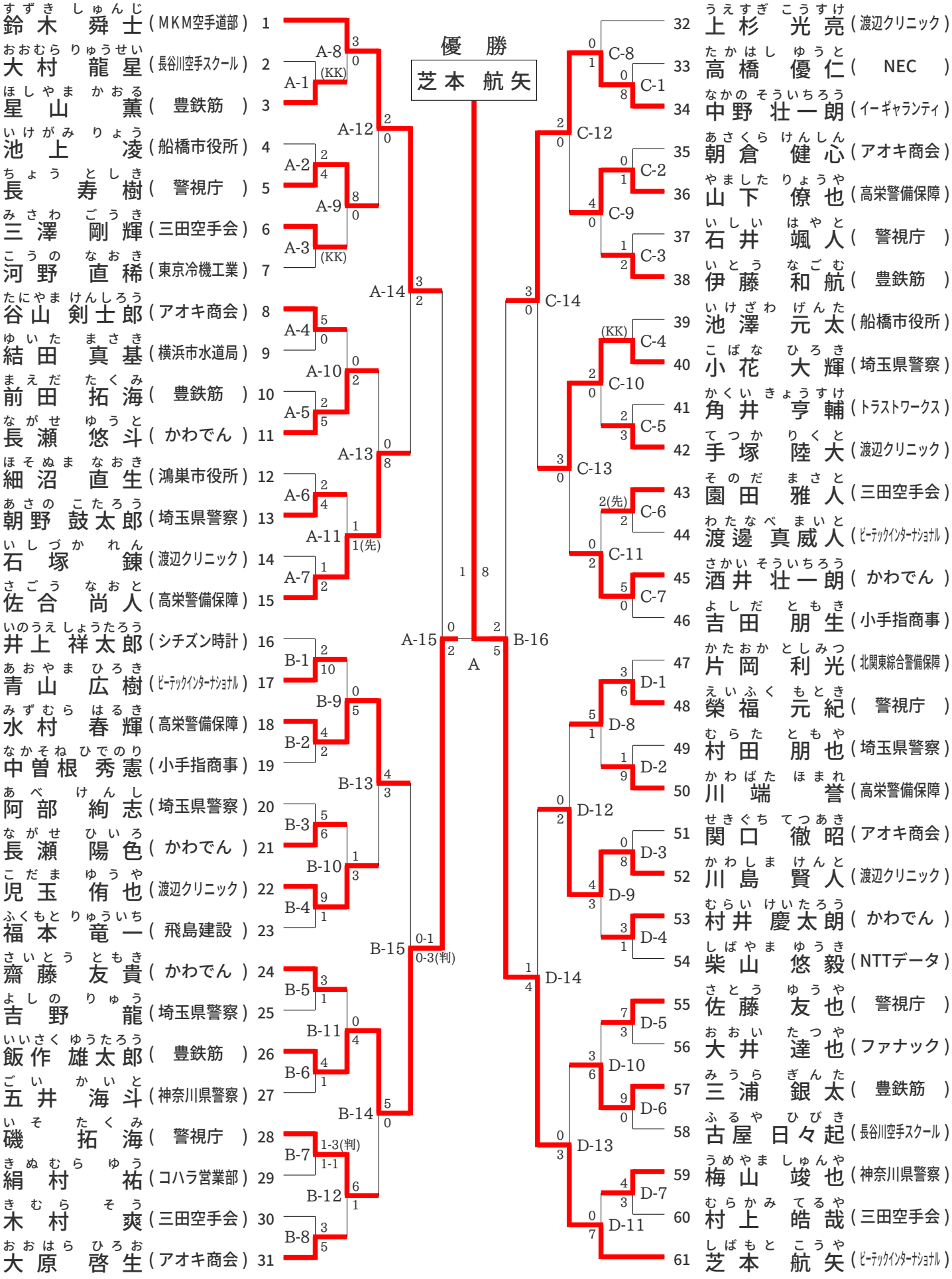
## 男子組手競技個人戦